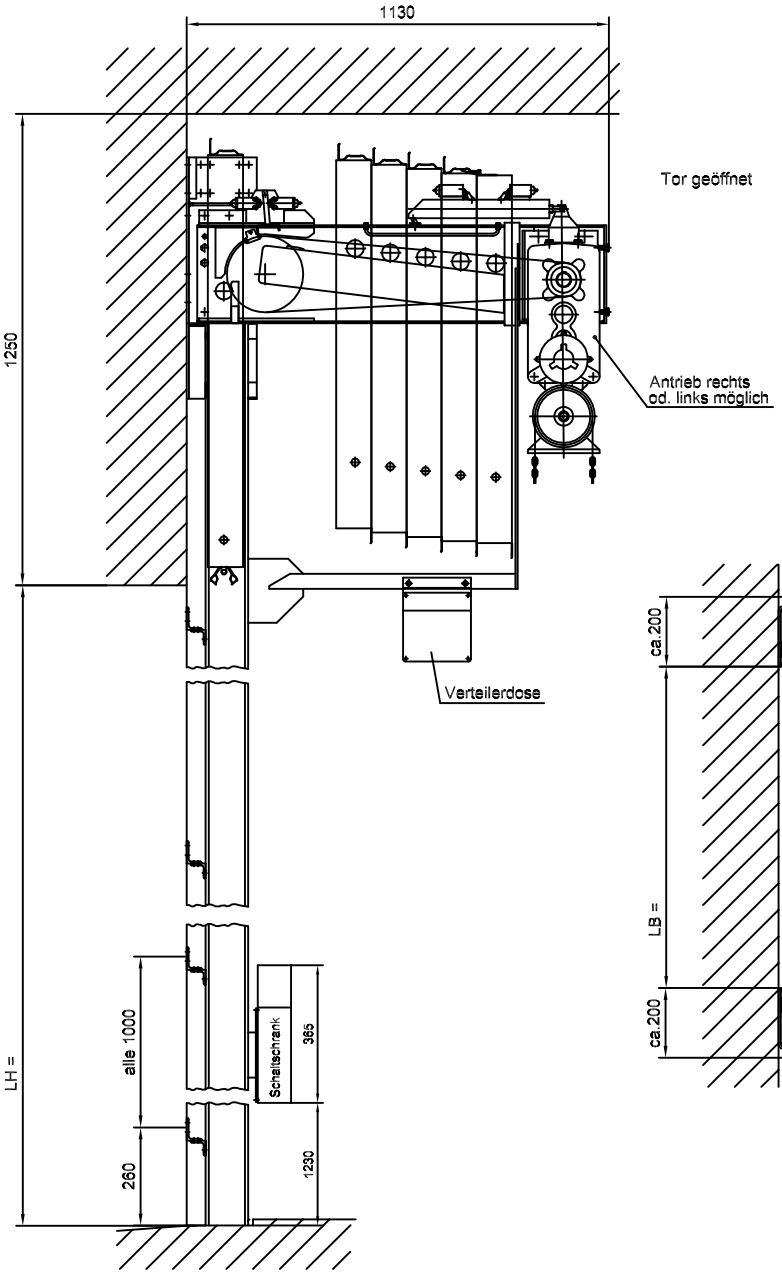

Draufsicht

Tor geschlossen

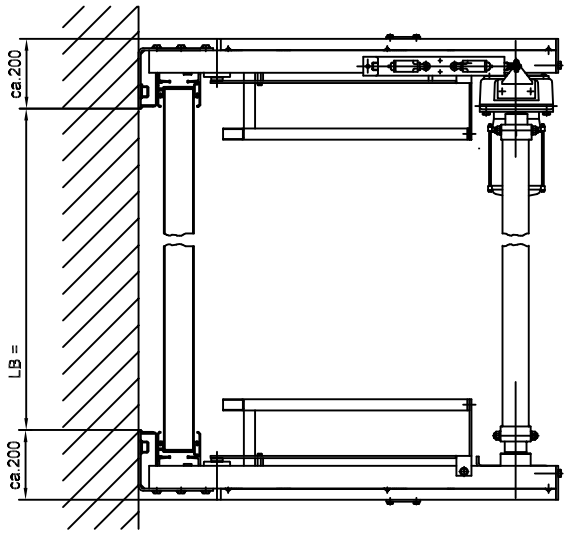

Montage- und Befestigungsarten

hinter der Leibung

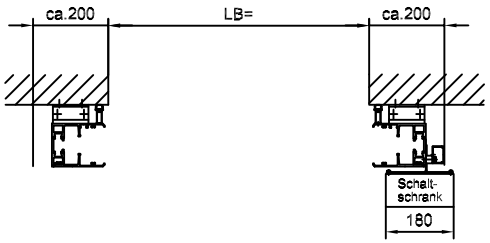

Tortyp: **HUBTOR ST80 / 260**	Planbezeichnung: BIS 6 TORBLÄTTER
Auftragsnummer: Torbezeichnung: Torstandort:	**Tornummer:** Plan Nr: 05 / 105 / 2 / Version: Okt. 06 Gezeichnet:
STAWIN Industrie- und Sicherheitstore	Stawin AG Dättlikonerstrasse 5 8422 Pfungen ZH

Technische Änderungen vorbehalten!